D121 AUTOMATIZACIÓN PARA PUERTAS CORREDERAS
GUÍA RÁPIDA

FACE Innovative automation

ES

Todas las medidas están en milímetros. Las fórmulas se calculan con un solapamiento de 50 mm.
Para obtener más información, consulte el manual de instalación D102, disponible en www.facespa.it en Download.

1.1 DIMENSIONES HORIZONTALES - PUERTAS 2 HOJAS

Ld = ... (insertar medida) / Lm = Ld / 4 + 20 / A = Ld / 2 – Lm – 260 / B = Ld / 2 – Lm – 290 / C = Ld / 2 – 70

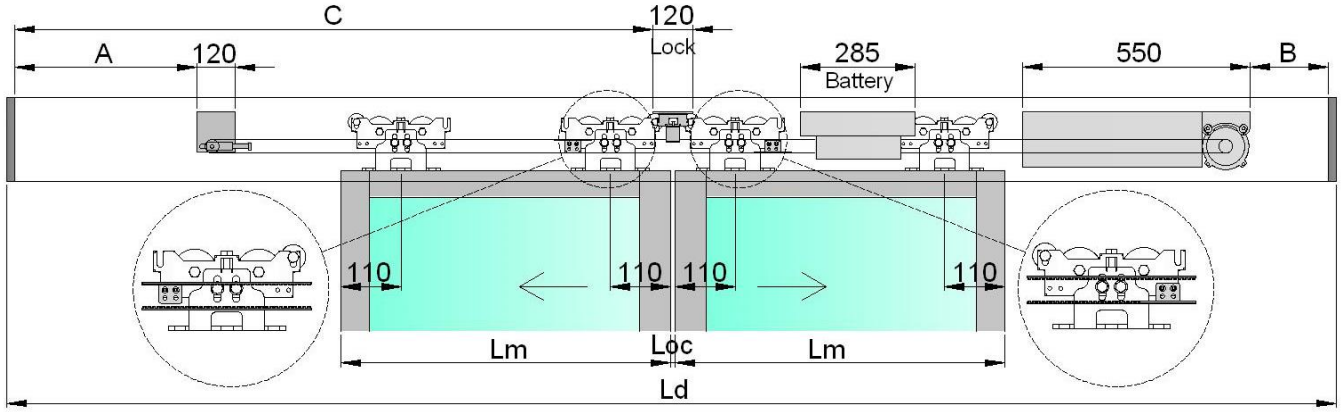

1.2 DIMENSIONES HORIZONTALES - 1 PUERTA CON APERTURA DE LA HOJA A LA DERECHA

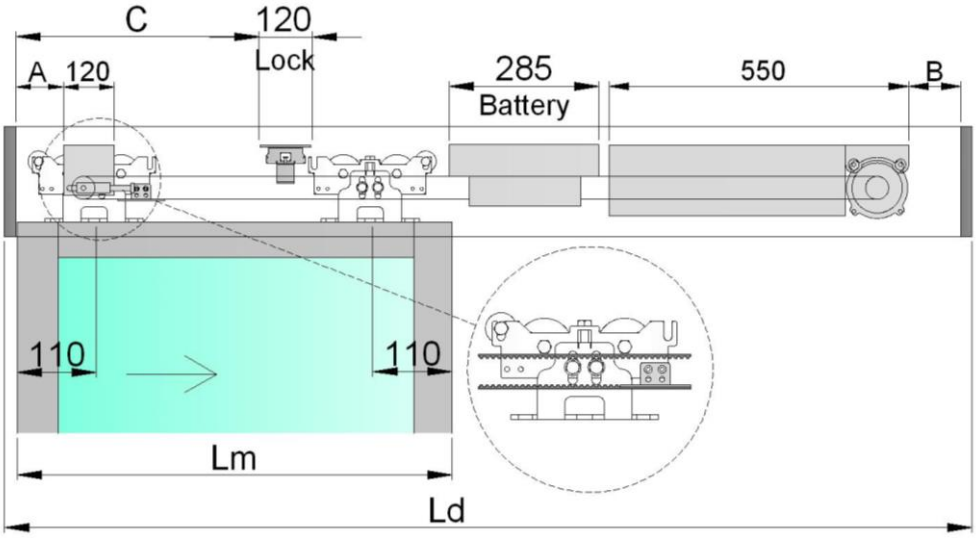

Ld = ... (insertar medida)
Lm = Ld / 2 + 15
A = 60
B = Ld – C – 910
C = Lm – 280

1.3 DIMENSIONES HORIZONTALES - 1 PUERTA CON APERTURA DE LA HOJA A LA IZQUIERDA

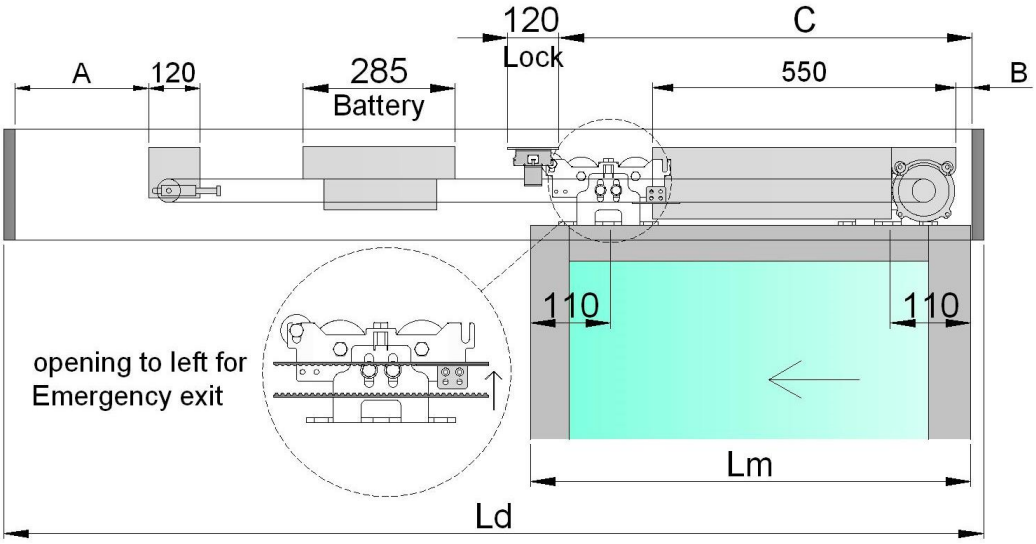

Ld = ... (insertar medida)
Lm = Ld / 2 + 15
A = 60
B = C – 550
C = Lm – 130

1.4 DIMENSIONES HORIZONTALES – PUERTA TELESCOPICA 4 HOJAS

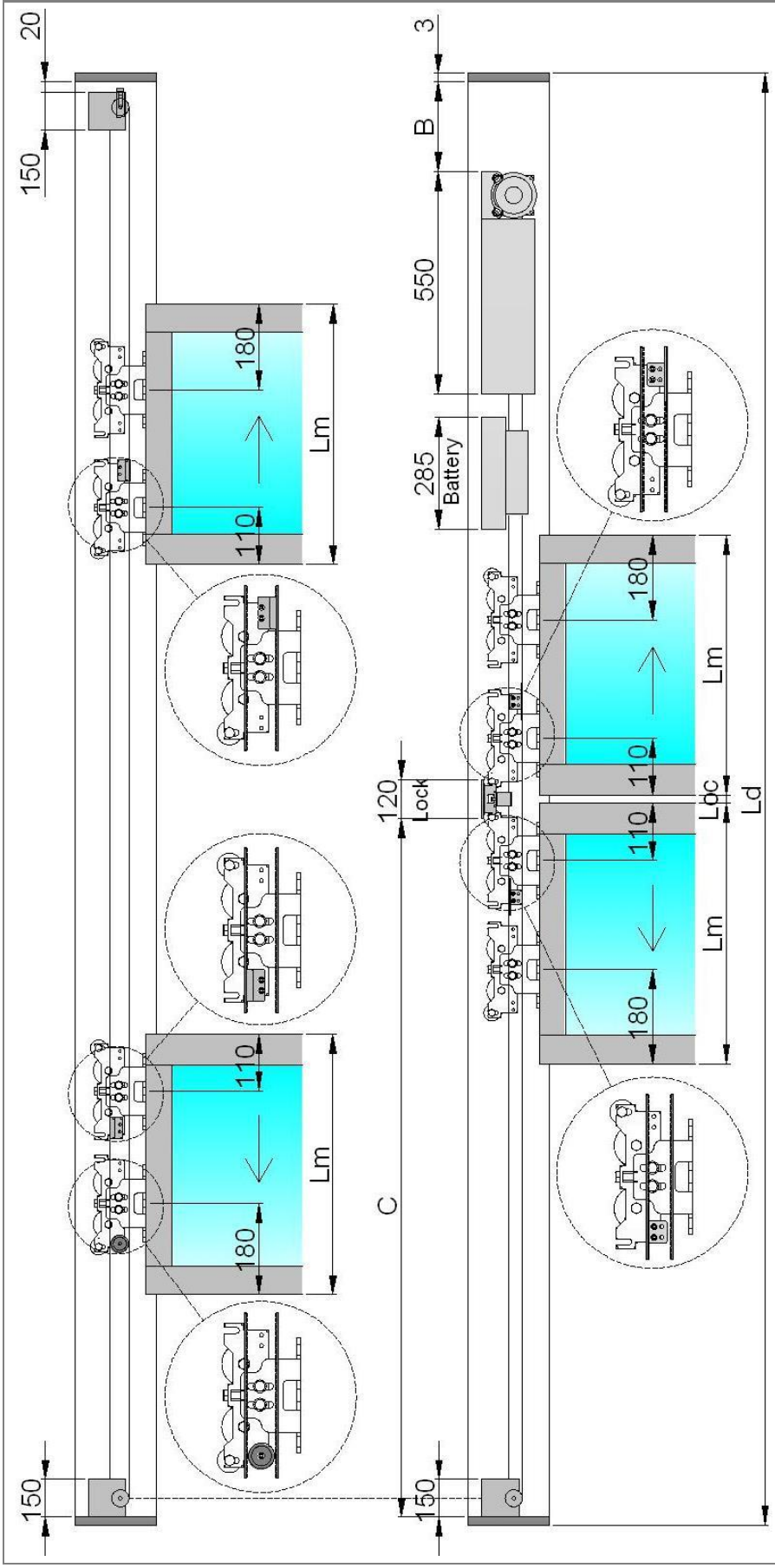

Ld = ... (insertar medida)
Lm = (Ld + 194) / 6
A = 0
B = Ld / 2 – 2Lm – 233
C = Ld / 2 – 63

1.5 DIMENSIONES HORIZONTALES - PUERTA TELESCOPICA 2 HOJAS CON APERTURA A LA DERECHA

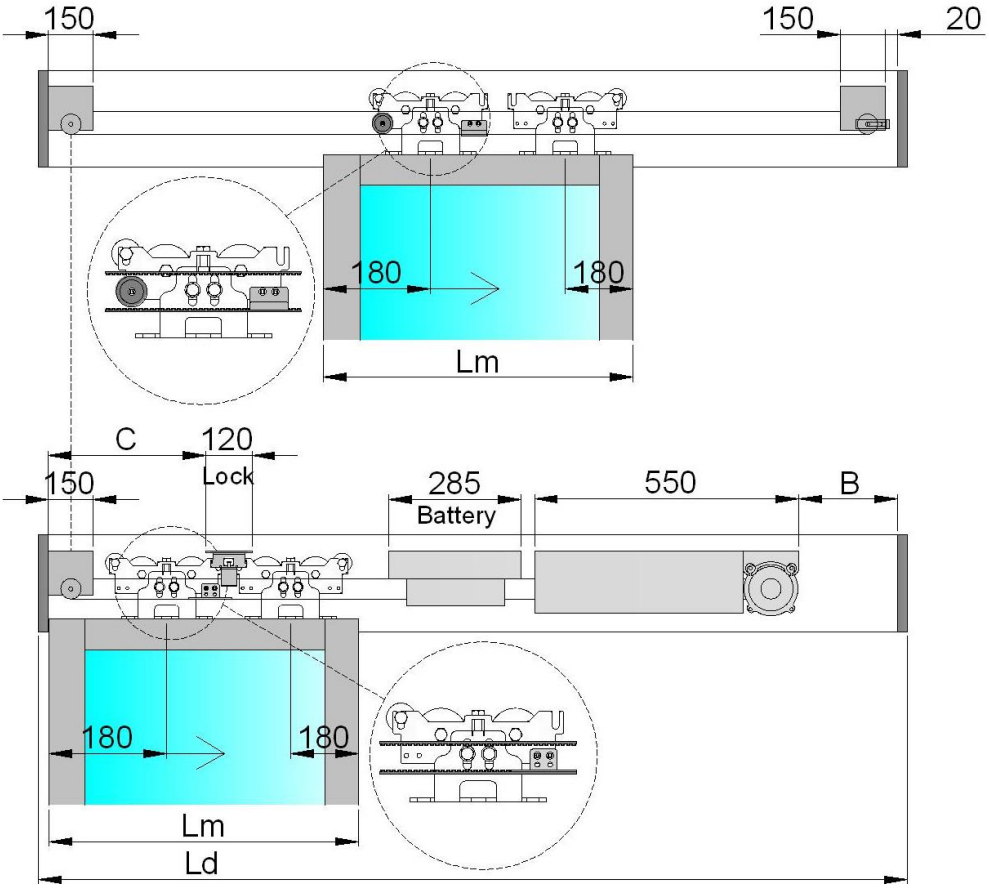

Ld = ... (insertar medida)
Lm = (Ld + 94) / 3
A = 0
B = Ld – C – 896
C = Lm – 350

1.6 DIMENSIONES HORIZONTALES - PUERTA TELESCOPICA 2 HOJAS CON APERTURA A LA IZQUIERDA

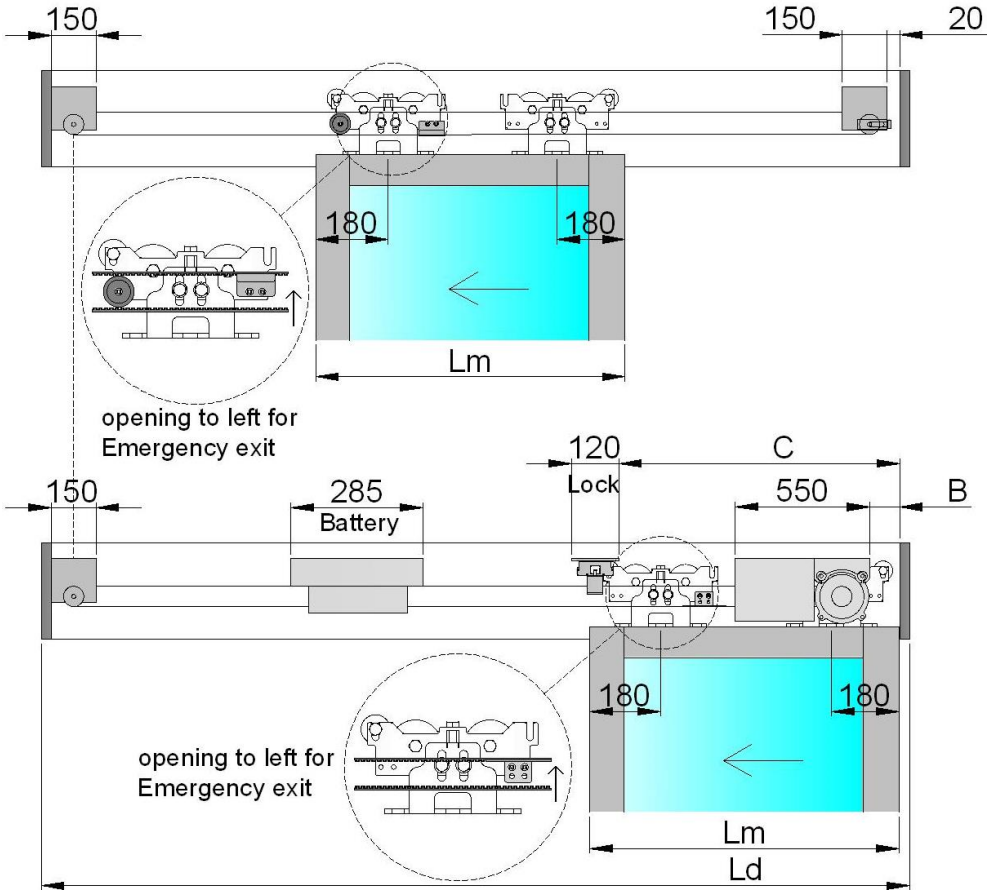

Ld = ... (insertar medida)
Lm = (Ld + 94) / 3
A = 0
B = C – 550
C = Lm – 200

2.1 DIMENSIONES VERTICALES

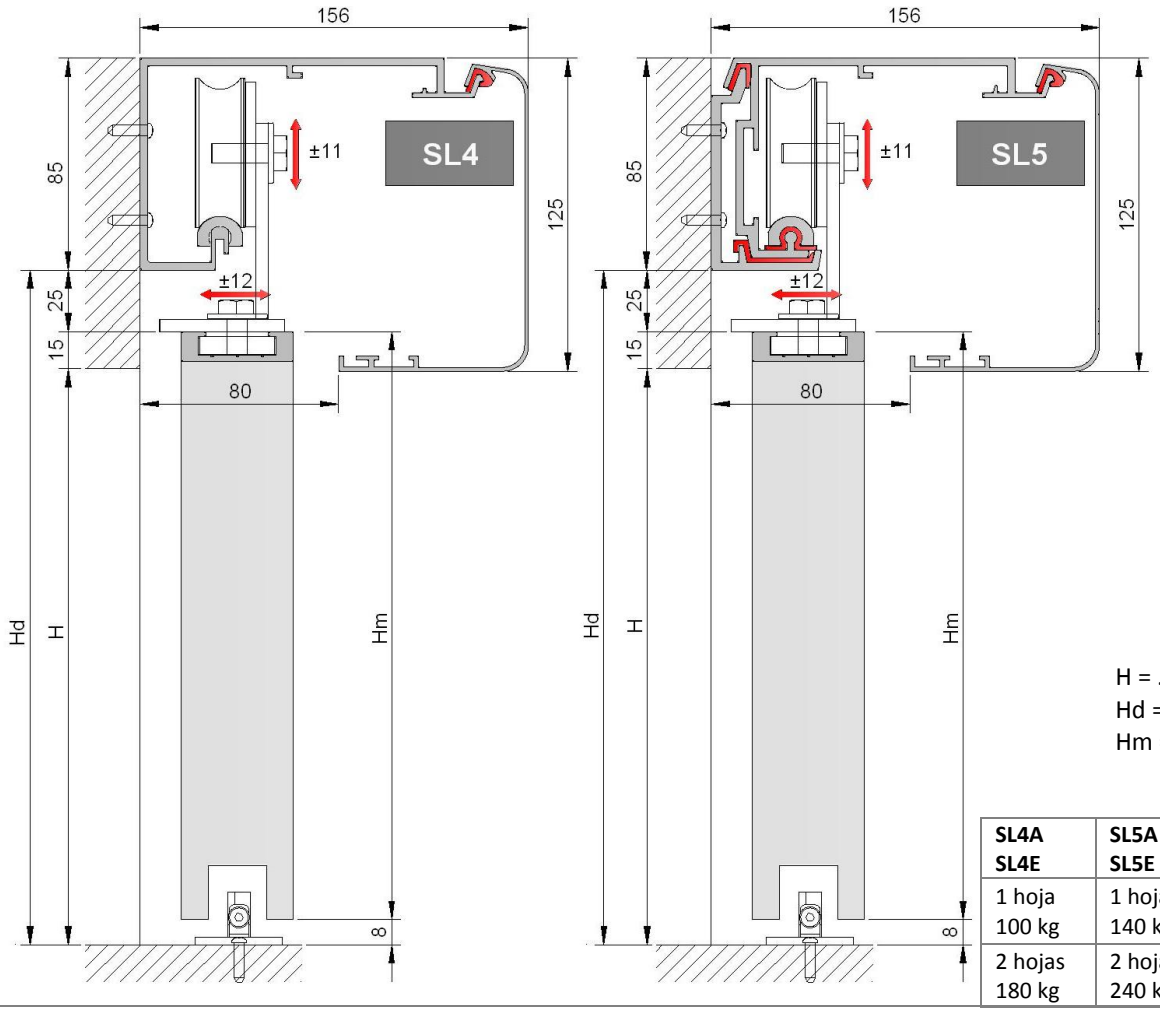

H = ... (insertar medida)
Hd = H + 40
Hm = Hd - 33

SL4A SL4E	SL5A SL5E	SL5H	SL5B
1 hoja 100 kg	1 hoja 140 kg	1 hoja 180 kg	1 hoja 400 kg
2 hojas 180 kg	2 hojas 240 kg	2 hojas 300 kg	2 hojas 500 kg

2.2 DIMENSIONES VERTICALES - PUERTAS TELESCÓPICA

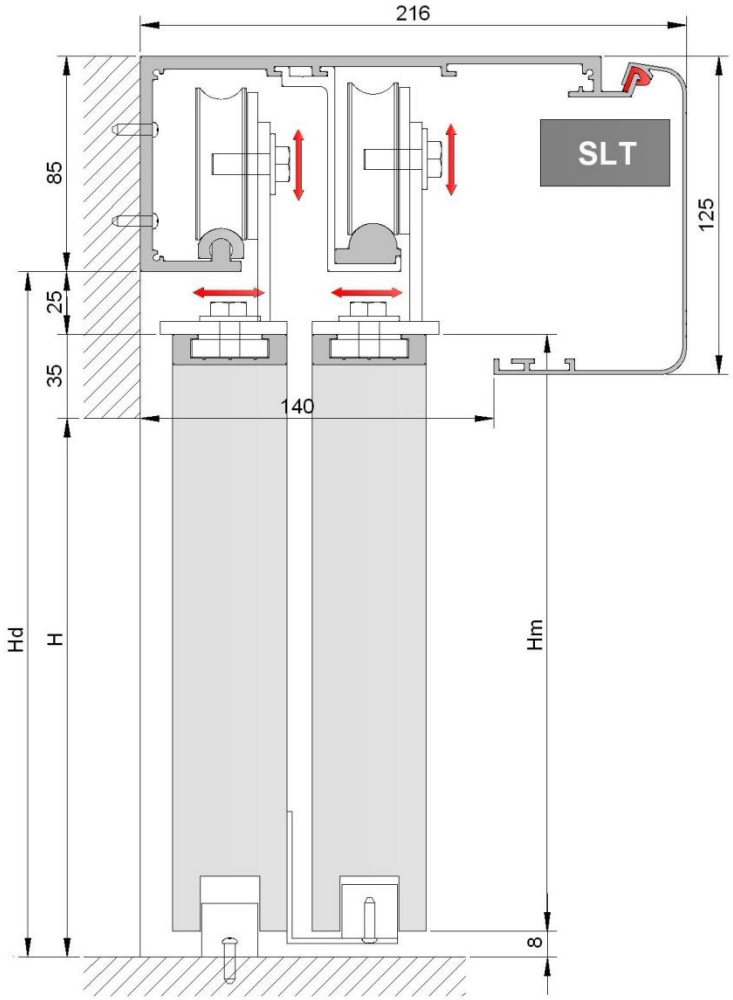

H = ... (insertar medida)
Hd = H + 60
Hm = Hd - 33

SLTA - SLTE
2 ante = 2 x 100 kg
4 ante = 4 x 70 kg

2.3 AJUSTE DE LAS PUERTAS TELESCÓPICAS

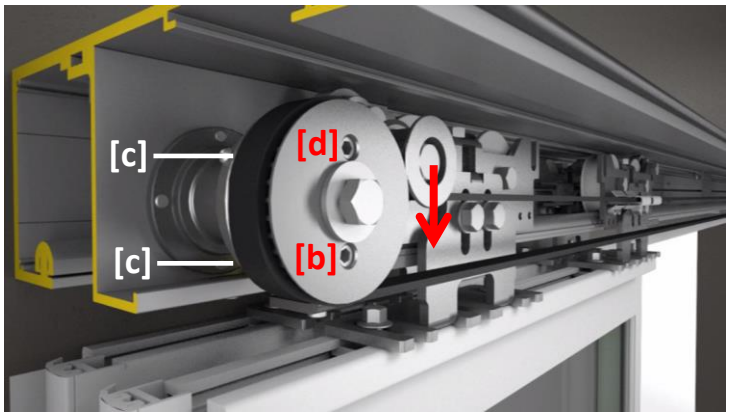

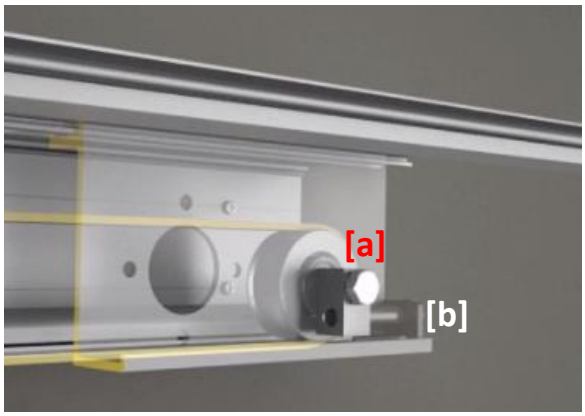

- Ajustar la tensión de la correa dentada de las puertas "lente" a través del grupo de trasmission a la derecha, como se muestra en la figura:
  aflojar el tornillo [a],
  apriete el tornillo [b] para tensar la correa (comprobar manualmente si la tensión de la correa no esté demasiado apretado o demasiado flojo),
  bloquear el ajuste de la tensión de la correa apretando el tornillo [a].
- Ajustar la tensión de la correa dentada de las hojas "rápidas" con el grupo de transmission a doble pulea a la izquierda, como se muestra en la figura:
  aflojar los tornillos [c],
  empujar hacia abajo la polea que tensa la correa con el fin de tensarla (comprobar manualmente si la tensión de la correa no esté demasiado apretado o demasiado flojo),
  bloquear el ajuste de la tensión de la correa apretando los tornillos [c].
- Para facilitar el ajuste de las puertas telescópicas, se puede mover de forma independiente las hojas "lentas" y "rápidas" aflojando los tornillos [d] del grupo de transmission a doble pulea, como se muestra en la figura. Después de los ajustes, llevar las hojas en la posición abierta, y apretar los tornillos [d].

3.1 INSTALACIÓN ESTÁNDAR

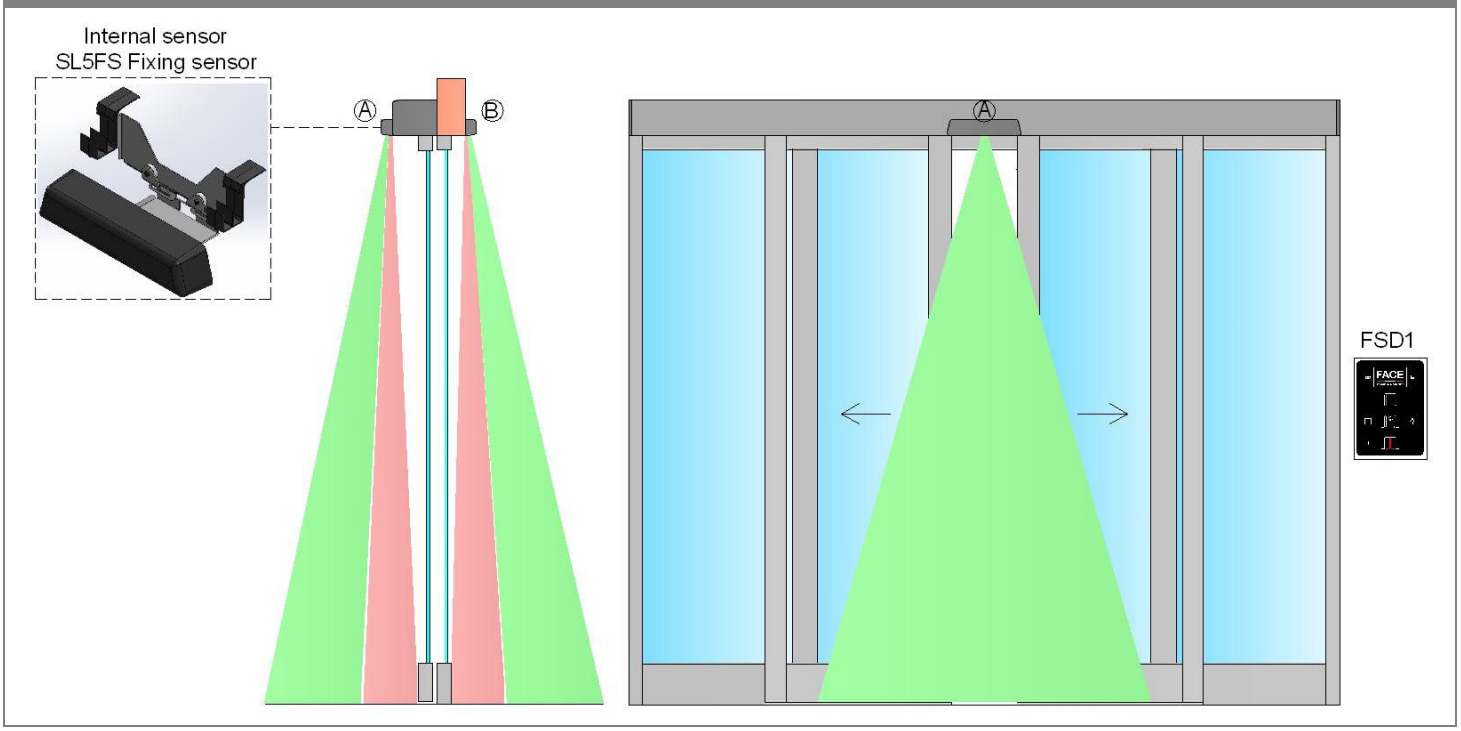

3.2 INSTALACIÓN ESTÁNDAR - PUERTAS TELESCÓPICA

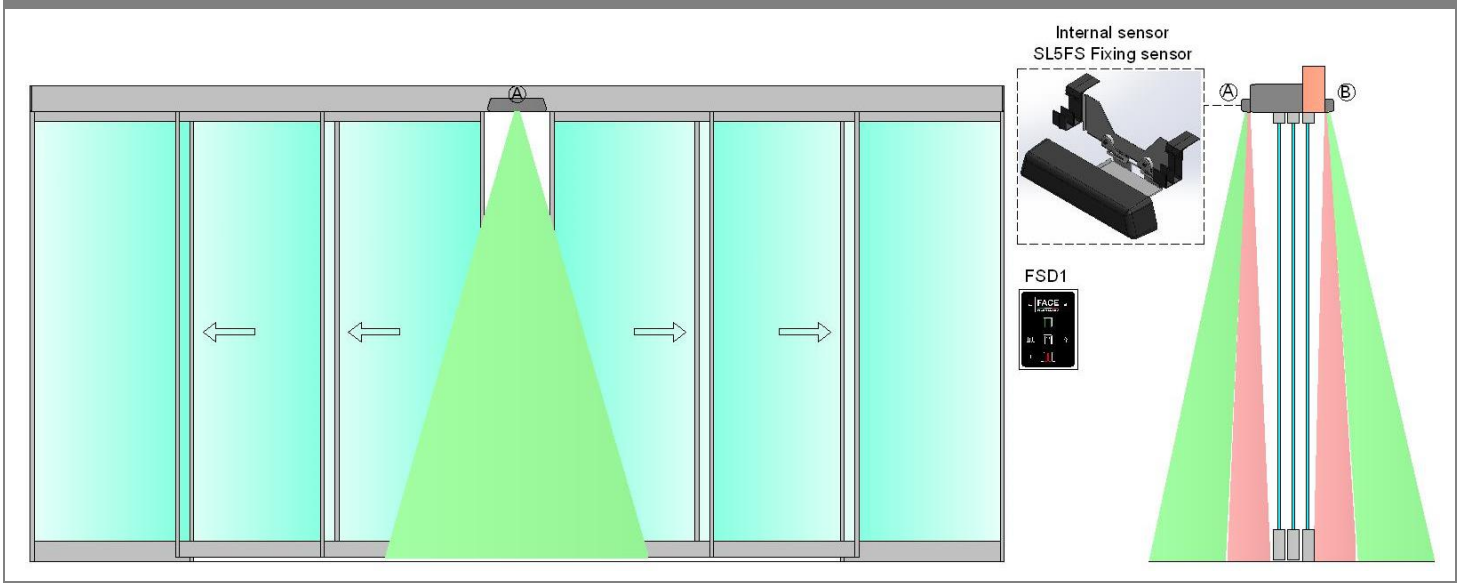

4.1 CONEXIONES ELÉCTRICAS

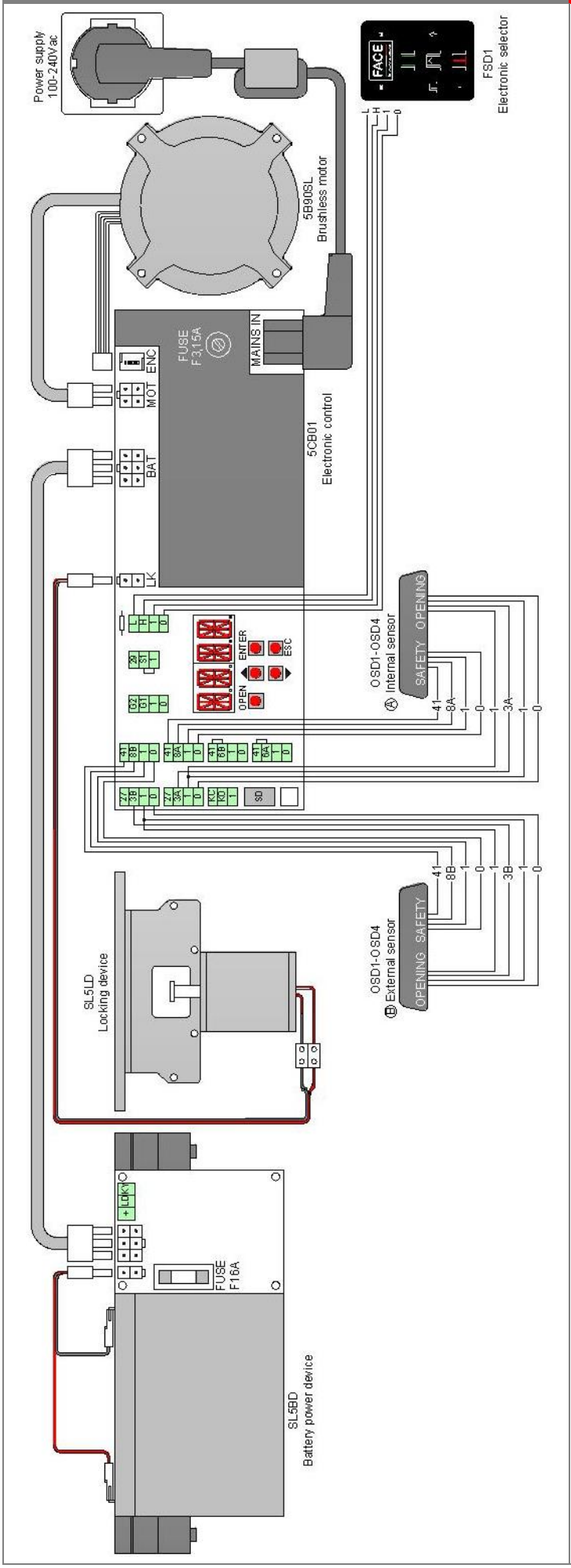

4.2 CONEXIONES ELÉCTRICAS (EMERGENCY)

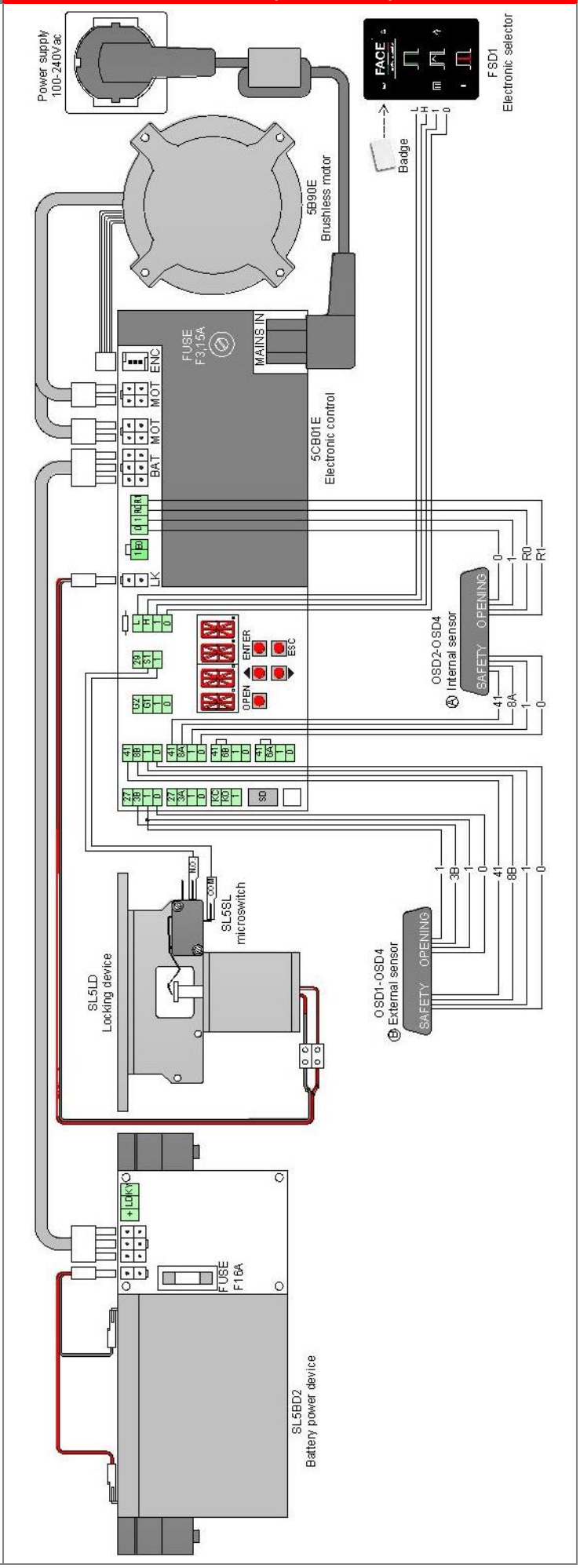

	5CB01	Sensor OSD1 PrimeTecB	Sensor OSD3 / OSD4 VIO-DT1 / IXIO-DT3
OPENING	0	BLANCO	MARRÓN
	1	MARRÓN	VERDE
	1	AMARILLO	AMARILLO
	3A (3B)	VERDE	BLANCO
SAFETY	0	GRIS	AZUL
	1	ROJO	ROSA
	8A (8B)	AZUL	GRIS
	41	ROSA	ROJO

	5CB01E	Sensor OSD2 PrimeTecA ES.SM.V	Sensor OSD4 IXIO-DT3 (output=current)
OPENING	0	BLANCO	MARRÓN
	1	MARRÓN	VERDE
	R0	VERDE	BLANCO/NEGRO
	R1	AMARILLO	AMARILLO/NEGRO
SAFETY	0	GRIS	AZUL
	1	ROJO	ROSA
	8A	AZUL	GRIS
	41	ROSA	ROJO

5 PROCEDIMIENTO DE PUESTA EN MARCHA

5.1 Comprobaciones preliminares.
Al finalizar las operaciones de instalación, mueva manualmente las hojas y compruebe que el movimiento sea regular y sin roces. Compruebe la solidez de la estructura y la correcta fijación de todos los tornillos. Compruebe que todas las conexiones eléctricas sean correctas.

5.2 Antes de conectar los posibles dispositivos de seguridad deje los puentes en los bornes de seguridad.

5.3 Conecte la alimentación de red y conecte la batería, si existe.

5.4 Para asegurase de que el control electrónico tenga las configuraciones de fábrica, restablezca los valores mediante el menú:
MEM > FSET > YES (pulse el botón ENTER durante 1 segundo).
Cada vez que se enciende, el automatismo efectúa un autodiagnóstico (variable de 3 a 30 segundos). La primera maniobra de apertura y cierre se realiza a baja velocidad para permitir el aprendizaje automático de las distancias de tope.
EMERGENCY En el caso de puertas para salidas de emergencia, además se efectúa el test de apertura de emergencia que dura unos 10 segundos (el test de apertura de emergencia se repite cada 24 horas).

5.5 En el caso de puertas con una hoja y apertura a la izquierda.
Configure el sentido de apertura de la manera siguiente: MENU > OPEN > ← (pulse el botón ENTER durante 1 segundo).
EMERGENCY En el caso de puertas para salidas de emergencia, el carro debe fijarse a la correa en la parte superior, como se indica en la figura.1.3 y 1.6.

5.6 En el caso de puerta pesada modelo HEAVY, configure el tipo de automatismo de la manera siguiente:
MENU > DOOR > SL5H (pulse el botón ENTER durante 1 segundo).

En el caso de puerta muy pesada modelo BIG, configure el tipo de automatismo de la manera siguiente:
MENU > DOOR > SL5B (pulse el botón ENTER durante 1 segundo).

5.7 Efectúe las regulaciones del menú como se indica en el capítulo 6. Utilice el botón OPEN para impartir los mandos de apertura, y comprobar el funcionamiento correcto de la puerta. El automatismo reconoce automáticamente los posibles obstáculos durante la maniobra de cierre (inversión del movimiento) y de apertura (parada del movimiento).

5.8 Conecte de uno en uno los dispositivos de mando y seguridad para proteger la maniobra de cierre de la puerta, y compruebe que funcione correctamente. Compruebe que el hueco de paso esté correctamente protegido por los sensores de seguridad, de conformidad con las disposiciones de la norma europea EN16005 (anexo C).

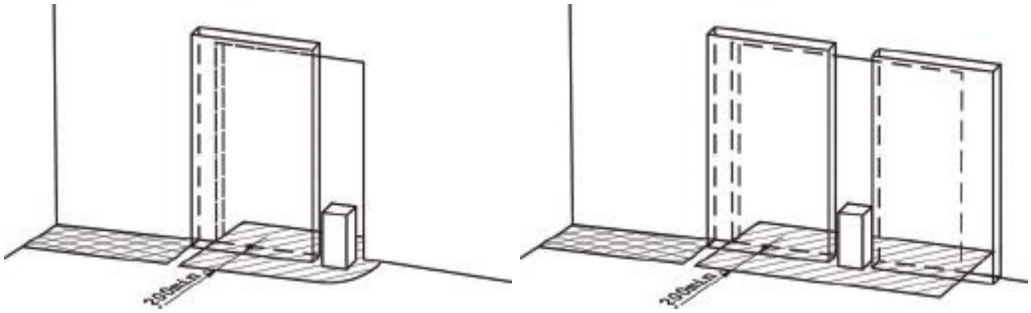

5.9 Conecte de uno en uno los dispositivos de seguridad para proteger la maniobra de apertura de la puerta, y compruebe que funcione correctamente. Si las distancias entre la puerta y las partes fijas respetan los requisitos de la norma europea EN16005 (capítulo 4.6.2.1.a), los sensores del dispositivo de seguridad en apertura no son necesarios (X ≤ 100 e Y ≥ 200).

EMERGENCY En el caso de puertas para salidas de emergencia, compruebe la apertura de la puerta desconectando la alimentación de red.

6. REGULACIONES DEL CONTROL ELECTRÓNICO CB01

ENTER	Botón de selección, cada vez que se pulsa se entra en el parámetro seleccionado. Botón de guardado, al pulsarlo durante 1 segundo se guarda ("SAVE") el valor seleccionado. Están disponibles los siguientes Menús: MENU = Menú parámetros principales MEM = Menú gestión memoria ADV = Menú parámetros avanzados SEL = Menú selector de funciones INFO = Menú información y diagnóstico
ESC	Botón de salida, cada vez que se pulsa se sale del parámetro seleccionado o del menú.
↑	Botón de deslizamiento, cada vez que se pulsa se selecciona una opción del menú o se aumenta el valor de la opción seleccionada.
↓	Botón de deslizamiento, cada vez que se pulsa se selecciona una opción del menú o se reduce el valor de la opción seleccionada.

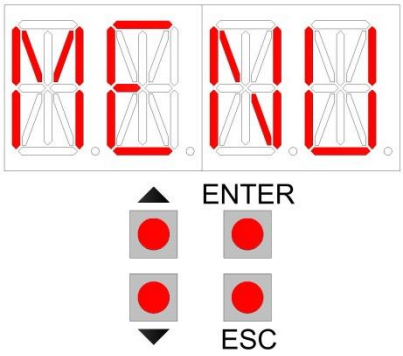

6.1 MENU: MENÚ REGULACIONES PRINCIPALES

Pantalla	Descripción	Configuraciones de fábrica
OPEN OPENING DIRECTION	Configuración del sentido de apertura. Elija entre los siguientes valores: ↔ → = puerta de 2 hojas o puerta con 1 hoja que se abre hacia la derecha ← = puerta con 1 hoja que se abre hacia la izquierda EMERGENCY En el caso de puertas para salidas de emergencia con una hoja y apertura a la izquierda, el carro debe fijarse a la correa en la parte superior, como se indica en el capítulo 1.3 y 1.6.	↔ →
VOP OPENING SPEED	Configuración de la velocidad de apertura. Seleccione entre el valor mínimo y máximo: valor mínimo = 100 mm/s valor máximo = 800 mm/s EMERGENCY En el caso de puertas para salidas de emergencia, ajustar la velocidad de apertura ≥ 300 (para puertas de 2 hojas), o ≥ 550 (para puertas de 1 hojas). En el caso de automatizaciones HEAVY (DOOR = SL5H) y automatizaciones BIG (DOOR = SL5B), la velocidad establecida se reduce automáticamente a valores aceptables (ver los datos técnicos).	500
VCL CLOSING SPEED	Configuración de la velocidad de cierre. Seleccione entre el valor mínimo y máximo: valor mínimo = 100 mm/s valor máximo = 800 mm/s En el caso de automatizaciones HEAVY (DOOR = SL5H) y automatizaciones BIG (DOOR = SL5B), la velocidad establecida se reduce automáticamente a valores aceptables (ver los datos técnicos).	300
TAC CLOSING TIME	Configuración del tiempo de puerta abierta. Seleccione entre el valor mínimo y máximo: NO = puerta siempre abierta valor mínimo = 1 s valor máximo = 30 s	1
PUSH MOTOR POWER	Configuración de la fuerza. Seleccione entre el valor mínimo y máximo: valor mínimo = 1 valor máximo = 10	10
PART PARTIAL OPENING	Configuración del porcentaje de apertura parcial. Seleccione entre el valor mínimo y máximo: valor mínimo = 10% valor máximo = 90% EMERGENCY En el caso de puertas para salidas de emergencia, la abertura parcial debe cumplir con los requisitos legales.	90
BTMD BATTERY MODE	Configuración del funcionamiento del dispositivo de alimentación con batería, en caso de fallo de la red eléctrica. Elija entre los siguientes valores: NO = batería no conectada EMER = apertura de emergencia EMERGENCY Selección automática por puertas para salidas de emergencia. CONT = continuación del funcionamiento normal de la puerta, con última maniobra de apertura Nota: el número de maniobras y la duración del funcionamiento con batería, depende de la eficiencia de la batería, del peso de las hojas y del roce existente. UNLK = el dispositivo de bloqueo se libera y la puerta permanece estacionaria.	NO
DOOR DDOR TYPE	Configuración del tipo de automatismo. Elija entre los siguientes valores: SL5A = automatismo para puertas estándar SL5H = automatismo para puertas pesadas SL5B = automatismo para puertas muy pesadas	SL5A
LEAF DOOR WEIGHT	Configuración del peso de la hoja y de las fricciones presentes. Elija entre los siguientes valores: NO = hoja muy ligera / sin fricciones MIN = hoja ligera / pocas fricciones MED = hoja media / fricciones normales MAX = hoja pesada / muchas fricciones	MED
RAMP ACCELERATION TIME	Configuración del tiempo de aceleración. Seleccione entre el valor mínimo y máximo: valor mínimo = 100 ms (aceleración máxima) valor máximo = 2000 ms (aceleración mínima)	600

6.2 MEM: MENÚ GESTIÓN MEMORIA

Pantalla	Descripción	Configuraciones de fábrica
FSET FACTORY SETTINGS	Restablece la configuración con todos los valores de fábrica. Elija entre los siguientes valores: NO = no restablecer. YES = restablecer las configuraciones de fábrica.	NO
FW FIRMWARE UPGRADE	Procedimiento de programación del control electrónico. Descargar el Firmware del control electrónico actualizado, disponible en www.facespa.it - Dowload. Extraer del File ".zip" la carpeta "BFDS" y copiarla a una memoria micro SD (no en subcarpeta). Insertar la memoria micro SD en el control electrónico. Desde este menú seleccionar la versión firmware querida (desde 0200 a - - - -). Pulsar ENTER hasta que comience el procedimiento de programación con una duración de aproximadamente 30 segundos o alrededor de 2 minutos para las automatizaciones EMERGENCY (WAIT • • • •), al final aparece la inscripción "SAVE". Después del procedimiento, retirar la memoria micro SD desde el control electrónico y almacenarla para su uso futuro. Nótese bien: En el caso de error de programación o falta del firmware (W100, W104), seguir estos pasos: quitar la alimentación, insertar la memoria micro SD, dar alimentación, el procedimiento de programación se inicia automáticamente o elegir el firmware desde este menú.	- - - -
SIN SETTING INPUT	Permite de importar los ajustes de menú utilizados en otro automatismos, ya almacenados en una memoria micro SD. Elegir entre los siguientes valores: NO = ninguna importación YES = importación del ajuste presente en la memoria micro SD	NO
SOUT SETTING OUTPUT	Permite de importar los ajustes de menú del automatismo en uso, en una memoria micro SD. Elegir entre los siguientes valores: NO = ningun ahorros YES = guarda los ajustes del automatismos en la memoria micro SD	NO

6.3 ADV: MENÚ PARÁMETROS AVANZADOS

Pantalla	Descripción	Configuraciones de fábrica
OSSM OPENING SAFETY MOTION	Configuración del espacio de ralentización de los sensores del dispositivo de seguridad en apertura (ver terminales 6A/6B). Elegir entre los siguientes valores: NO = ninguna ralentización 100 / 200 / 300 / 400 / 500 = la puerta ralentiza en los ultimos 100 / 200 / 300 / 400 / 500 mm de la abertura YES = la puerta ralentiza en toda la abertura	500
OSSS OPENING SAFETY STOP	Configuración del espacio de parada de los sensores del dispositivo de seguridad en apertura (ver terminales 6A/6B). Elegir entre los siguientes valores: NO = ninguna parada 100 / 200 / 300 / 400 / 500 = la puerta ralentiza en los ultimos 100 / 200 / 300 / 400 / 500 mm de la abertura	NO
TYLK LOCK TYPE	Selección del dispositivo de bloqueo. Elegir entre los siguientes valores: LK1 = dispositivo de bloqueo biestable (SL5LD) LK2 = dispositivo de freno magnético (SL5SB)	LK1
ELLK LOCK OPERATION TYPE	Selección del tipo de funcionamiento de bloqueo. Elija entre los siguientes valores: AUTO = desbloqueado con funcionamiento automático y bloqueado con funcionamiento monodireccional y puerta cerrada UNLK = siempre desbloqueado con funcionamiento automático y monodireccional EMERGENCY Selección automática por puertas para salidas de emergencia. LOCK = siempre bloqueado con puerta cerrada	AUTO
PIPP PUSH DOOR OPEN	Configuración del empuje en el tope de apertura. Elija entre los siguientes valores: NO = ningún empuje YES = empuje activado	NO
PUCL PUSH DOOR CLOSED	Configuración del empuje en el tope de cierre. Elija entre los siguientes valores: NO = ningún empuje MIN = empuje ligero MED = empuje medio MAX = empuje fuerte	MIN
SL5E EMERGENCY DOOR	EMERGENCY Sólo para automatismos EMERGENCY, para salidas de emergencia. De ser necesario se puede desactivar el funcionamiento como salida de emergencia. Elija entre los siguientes valores: NO = salida de emergencia deshabilitada YES = salida de emergencia habilitada	YES
HOLD HOLD DOOR OPEN	Configuración del empuje para el mantenimiento de la puerta abierta. Elija entre los siguientes valores: NO = ningún empuje MIN = empuje ligero MED = empuje medio MAX = empuje fuerte	NO

Pantalla	Descripción	Configuraciones de fábrica
T41 SAFETY TEST	Habilitación test para dispositivos de seguridad (conformes a la norma EN 16005). Elija entre los siguientes valores: NO = test deshabilitado YES = test habilitado	YES
PUGO PUSH & GO	Activación de la apertura con empuje. Elija entre los siguientes valores: NO = desactivado YES = activado	NO
VTAC VARIABLE CLOSING TIME	Tiempo de cierre automático variable en función del tráfico peatonal. Elija entre los siguientes valores: NO = desactivado YES = activado	YES
MOT MOTOR CIRCUIT	Ajuste de la fluidez manual de la puerta corredera (cuando el poder está presente), por medio de la conexión eléctrica de los devanados del motor. Elegir entre los siguientes valores: OC = apertura de la puerta manual sin fricción (motor con devanados abiertos) SC = apertura de la puerta manual con fricción (bobinas del motor con cortocircuito)	OC
STG1 G1-SETTING	Funcionamiento de la pinza G1. Elegir entre los siguientes valores: NO = Sin función STOP = Comando de parada (N.C.). La apertura del contacto 1-G1 se detiene la puerta. **EMERGENCY** La selección no está disponible para la automatización de Emergencia. STEP = Comando paso a paso. El cierre de los contactos 1 - G1 causa en secuencia la apertura (cierre automático desactivado) y el cierre de la puerta. SAM = Comando de selección automática del selector de funciones. La apertura y el cierre del contacto 1-G1 cambia el modo del selector de funciones (ver los ajustes del menù: SEL > SAM1 y SEL > SAM2). EMER = Comando de apertura de emergencia (N.C.). La apertura del contacto causa la apertura de la puerta.	NO
STG2 G2-SETTING	Funcionamiento de la pinza G2. Elegir entre los siguientes valores: NO = Sin función STOP = Comando de parada (N.C.). La apertura del contacto 1-G2 se detiene la puerta. **EMERGENCY** La selección no está disponible para la automatización de Emergencia. STEP = Comando paso a paso. El cierre de los contactos 1 – G2 causa en secuencia la apertura (cierre automático desactivado) y el cierre de la puerta. SAM = Comando de selección automática del selector de funciones. La apertura y el cierre del contacto 1-G2 cambia el modo del selector de funciones (ver los ajustes del menù: SEL > SAM1 y SEL > SAM2). EMER = Comando de apertura de emergencia (N.C.). La apertura del contacto causa la apertura de la puerta. BELL = Salida 0-G2 (12Vcc 20mA). La salida se activa durante 3 segundos cuando la gente entra en la tienda (por la activación en secuencia de los contactos de seguridad 1-8B y 1-8A). SIGN = Salida 0-G2 (12Vcc 20mA). La salida se activa cuando la puerta está en la posición cerrada o abierta (ver los ajustes del menù: ADV > SIGN). SERV = Salida 0-G2 (12Vdc 20mA). La salida se activa cuando la puerta alcanza el número de ciclos de mantenimiento, ajuste mediante el menú: INFO> SERV. WARN = Salida 0-G2 (12Vdc 20mA). La salida se activa cuando al menos una advertencia permanece activo durante 5 minutos. Para eliminar la señal de alarma hacer un reset o apagar la fuente de alimentación.	NO
SIGN DOOR POSITION SIGNAL	Indicación de la posición de la puerta con la salida 0-G2 (ver los ajustes del menù: ADV > STG2 > SIGN). Elegir entre los siguientes valores: CLOS = puerta cerrada OPEN = puerta abierta LOCK = puerta cerrada y bloqueada AIR = puerta no está cerrada LAMP = puerta en movimiento	CLOS
TAKO KO-CLOSING TIME	Ajuste del tiempo de puerta abierta, después del comando 1-KO. Elegir el valor minimo y maximo: NO = ver ajuste MENU > TAC Valor minimo = 1 s Valor maximo = 30 s	NO
PULY MOTOR PULLEY	Establecer el tipo de polea del motor. 15 = polea del motor con 15 dientes 18 = polea del motor con 18 dientes	18

6.4 SEL: MENÚ SELECTOR DE FUNCIONES

Pantalla	Descripción	Configuraciones de fábrica
MODE SELECTOR MODE	Visualización de la modalidad de funcionamiento del selector de funciones: NO = ninguna modalidad presente OPEN = puerta abierta AUTO = funcionamiento automático bidireccional CLOS = puerta cerrada 1D = funcionamiento automático monodireccional PA = funcionamiento automático parcial 1DPA = funcionamiento automático monodireccional y parcial	NO
SECL SELECTOR LOCK	Modalidad de activación del selector de funciones. Elija entre los siguientes valores. NO = selector de funciones siempre accesible LOGO = selector de funciones accesible seleccionando el logotipo durante 3 segundos TAG = selector de funciones accesible mediante tarjeta de identificación	NO
DLAY DELAY CLOSED DOOR	Configuración del tiempo de retraso función puerta cerrada. Seleccione entre el valor mínimo y máximo: valor mínimo = 1 s valor máximo = 5 min	1
TMEM TAG MEMORISE	Procedimiento de memorización de la tarjeta de identificación, seleccione entre los siguientes valores. NO = ninguna memorización SMOD = memorización de la tarjeta de identificación para la activación del selector: - pulse el botón ENTER durante 1 segundo, en la pantalla aparece la palabra REDY, - acerque la tarjeta de identificación al selector de funciones (delante del logotipo), en la pantalla se muestra el código de la tarjeta de identificación, - espere 20 segundos o pulse el botón ESC. OPEN = memorización de la tarjeta de identificación de apertura prioritaria (Key Open): - pulse el botón ENTER durante 1 segundo, en la pantalla aparece la palabra REDY, - acerque la tarjeta de identificación al selector de funciones (delante del logotipo), en la pantalla se muestra el código de la tarjeta de identificación, - espere 20 segundos o pulse el botón ESC. Nota: si la tarjeta de identificación no es reconocida, en la pantalla se muestra la palabra UNKN, o si la tarjeta de identificación resulta ya memorizada aparece la palabra NOK. Se pueden memorizar un total de 50 tarjetas de identificación.	NO
TDEL TAG DELETE	Procedimiento de cancelación de la tarjeta de identificación, seleccione entre los siguientes valores: NO = ninguna cancelación YES = cancelación de la tarjeta de identificación. - pulse el botón ENTER durante 1 segundo, en la pantalla aparece la palabra REDY, - acerque la tarjeta de identificación al selector de funciones (delante del logotipo), en la pantalla se muestra el código de la tarjeta de identificación, - espere 20 segundos o pulse el botón ESC. Nota: si la tarjeta de identificación no es reconocida, en la pantalla se muestra la palabra UNKN.	NO
TMAS TAG MASTER	Se pueden crear tarjetas de identificación master que permiten efectuar directamente las operaciones de memorización y cancelación de las tarjetas de identificación, sin tener que recurrir al menú. Elija entre los siguientes valores. NO = ninguna memorización MMOD = creación de la tarjeta de identificación master para memorizar las tarjetas de identificación de activación del selector. - pulse el botón ENTER durante 1 segundo, en la pantalla aparece la palabra REDY, - acerque la tarjeta de identificación al selector de funciones (delante del logotipo), en la pantalla se muestra el código de la tarjeta de identificación, - espere 20 segundos o pulse el botón ESC. MOPE = creación de la tarjeta de identificación master para memorizar las tarjetas de identificación de apertura prioritaria (Key Open). - pulse el botón ENTER durante 1 segundo, en la pantalla aparece la palabra REDY, - acerque la tarjeta de identificación al selector de funciones (delante del logotipo), en la pantalla se muestra el código de la tarjeta de identificación, - espere 20 segundos o pulse el botón ESC. Nota: Si la tarjeta de identificación no es reconocida, en la pantalla se muestra la palabra UNKN, o si la tarjeta de identificación resulta ya memorizada aparece la palabra NOK. El uso de la tarjeta de identificación master es el siguiente: - acerque la tarjeta de identificación master de memorización al selector de funciones (delante del logotipo), el zumbador emite 2 bips para indicar el inicio del procedimiento de memorización, - acerque las tarjetas de identificación, de una en una, que desee memorizar al selector de funciones (delante del logotipo), el zumbador emite 1 bip de confirmación de memorización, - espere 20 segundos, el zumbador emite 2 bips de fin del procedimiento de memorización. Nota: si la tarjeta de identificación no se memoriza, el zumbador no emite ningún bip.	NO
TERA TAG TOTAL ERASE	Procedimiento de cancelación de todas las tarjetas de identificación memorizadas. Elija entre los siguientes valores: NO = ninguna cancelación YES = cancelación de todas las tarjetas de identificación	NO

Pantalla	Descripción	Configuraciones de fábrica
SAM1 SELECTOR AUTOMATIC MODE	Primera selección del selector de funciones, cuando el contacto 1-G1 (1-G2) se cierra. Activar el modo SAM con el menù ADV > STG1 (STG2) > SAM. Conectar el contacto de un reloj a las pinzas 1-G1 (1-G2), y elegir entre los siguientes valores: OPEN = puerta abierta AUTO = funcionamiento automatico bidireccional CLOS = puerta cerrada **EMERGENCY** En el caso de automatición de emergencia, la selección puerta cerrada debe ser realizada sólo por el selector de funciones. 1D = funcionamiento automático unidireccional PA = funcionamiento automático parcial 1DPA = funcionamiento automático unidireccional y parcial	CLOS
SAM2 SELECTOR AUTOMATIC MODE	Segunda selección del selector de funciones, cuando el contacto 1-G1 (1-G2) se abre. Activar el modo SAM con el menù ADV > STG1 (STG2) > SAM. Conectar el contacto de un reloj a las pinzas 1-G1 (1-G2), y elegir entre los siguientes valores: OPEN = puerta abierta AUTO = funcionamiento automatico bidire ccional CLOS = puerta cerrada **EMERGENCY** En el caso de automatición de emergencia, la selección puerta cerrada debe ser realizada sólo por el selector de funciones. 1D = funcionamiento automático unidireccional PA = funcionamiento automático parcial 1DPA = funcionamiento automático unidireccional y parcial	CLOS
FW FIRMWARE UPGRADE	Procedimiento de programación del selector de funciones. Descargar el Firmware del selector de funciones actualizado, disponible en el sito www.facespa.it en Download. Extraer el archivo de formato ".zip" la carpeta "BFDS" y copiarla en la micro SD (no en una subcarpeta). Inserte la memoria micro SD en el control electrónico. Desde el presente menù elegir el firmware deseado (de 0200 a - - - -). Pulsar el botón ENTER hasta cuando no empieza el procedimiento para la programación de una duración de aproximadamente 30 segundo (WAIT • • • •), al final aparece la inscripción "SAVE". Después del procedimiento, quitar el micro SD del control electrónico y almacenarla para su uso futuro. N.B. En el caso de un error de programación o de falta de firmware (W103), seguir así: desconectar la alimentación, insertar la memoria micro SD, dar poder, y repetir el procedimiento desde el presente menú.	- - - -
VER VERSION	Muestra la versión del firmware del selector de funciones (por ejemplo = 0200).	- - - -
STCL CLOSED DOOR SIGNAL	Ajuste de la presentación de informes de la puerta cerrada y bloqueada, en presencia del bloque biestable y del microrruptor. Elegir entre los siguientes valores: NO = el símbolo "puerta cerrada" permanece encendido incluso si se abre la puerta con la mano. YES = el símbolo "puerta cerrada" se enciende sólo cuando la puerta está muy cerrada y bloqueada. N.B. Si el bloqueo no cierra la puerta, el símbolo "cierra la puerta" parpadea.	NO
TIN TAG INPUT	Puede cargar las insignias usadas en otra automatización, que ya está almacenada en la memoria micro SD. Elija entre los siguientes valores: NO = sin carga YES = cargar las insignias de la memoria micro SD	NO
TOUT TAG OUTPUT	Puede guardar las insignias almacenados en la memoria micro SD. Elija entre los siguientes valores: NO = sin guardar YES = guardar las insignias almacenados en la memoria micro SD	NO

6.5 INFO: MENÚ INFORMACIÓN Y DIAGNÓSTICO

Pantalla	Descripción	Configuraciones de fábrica
SHOW DISPLAY INFO	Visualización de la información de funcionamiento y de las anomalías. Elija entre los siguientes valores: CONT = la pantalla muestra los contactos activos de los terminales de bornes y las alarmas. WARN = la pantalla solamente visualiza las alarmas.	CONT
VER VERSION	Visualiza la versión firmware del control electrónico (por ejemplo = 0200).	- - - -
CYCL CYCLES	Visualiza el numero maniobras hechas de la puerta (1 = 1.000 maniobras, 9000 = 9.000.000 maniobras).	0000
SERV SERVICE SIGNAL	Activación de la notificación de mantenimiento rutinario de la puerta. NO = ningún informe 1 = 1.000 maniobras 9000 = 9.000.000 maniobras	0000
LOG INFO OUTPUT	Permite de guardar las siguientes informaciones en una memoria micro SD (sliding_log.txt): los ultimos 20 alarmes, los adjuste del menù, y los dispositivos electricos conectados a la automación. Elegir entre los siguientes valores: NO = sin ahorro YES = guarda las informaciones del automatismo en la memoria Micro SD	NO
WARN WARNING LIST	Visualización de las últimas 10 advertencias (el número de advertencia 0 es el último): 0.xxx / 1.xxx / 2.xxx / 3.xxx / 4.xxx / 5.xxx / 6.xxx / 7.xxx / 8.xxx / 9.xxx	0. - - -

DISPLAY	SEL	FLASH	AVVISO	VERIFICA
W001	i	1	Error codificador	Compruebe la conexión del codificador
W002	i	1	Cortocircuito motor	Compruebe la conexión del motor
W003	i	1	Error control motor	Mal funcionamiento del control electrónico
W010	i	2	Movimiento invertido	Compruebe la presencia de obstáculos
W011	i	2	Carrera demasiado larga	Compruebe la conexión de la correa
W012	i	2	Carrera demasiado corta	Compruebe la presencia de obstáculos
W013	i	2	Se ha superado la carrera	Compruebe la presencia de los fines de carrera mecánicos
W030	i	1	Tarjeta Emergency no detectada	Mal funcionamiento del control electrónico
W031	i	1	Comunicación interrumpida	Mal funcionamiento del control electrónico
W032	i	1	Error entrada del sensor de emergencia	Mal funcionamiento del control electrónico
W033	i	1	Fallo test apertura de emergencia	Compruebe la conexión del motor al control electrónico
W034	i	1	Error relé motor	Mal funcionamiento del control electrónico
W035	i	1	Error posición bloqueo	Compruebe la conexión del bloqueo y del microinterruptor
W036	i	1	Error de funcionamiento bloqueo	Compruebe la conexión del bloqueo y del microinterruptor
W037	i	1	Fallo maniobra de apertura	Compruebe la presencia de obstáculos
W038	i	1	Fallo test apertura de emergencia	Compruebe la conexión del motor al control electrónico
W039	i	1	Contacto 1-KC cerrado durante más de 10 s	Compruebe la conexión al borne KC
W100	-	-	Error de programación (CB01)	Repetir el procedimiento de programación MEM > FW
W103	-	-	Error de programación (FSD1)	Repetir el procedimiento de programación SEL > FW
W104	-	-	Error de programación (CB02)	Repetir el procedimiento de programación MEM > FW
W127	-	-	Reset automatismo	El automatismo efectúa un autodiagnóstico
W128		on	Sin alimentación de red	Compruebe la presencia de alimentación de red
W129		1	Batería ausente	Compruebe la conexión de la batería
W130		1	Batería baja	Sustituya o recargue la batería
W140	i	3	Fallo test del dispositivo de seguridad 6A	Compruebe la conexión del sensor de seguridad
W141	i	3	Fallo test del dispositivo de seguridad 6B	Compruebe la conexión del sensor de seguridad
W142	i	3	Fallo test del dispositivo de seguridad 8A	Compruebe la conexión del sensor de seguridad
W143	i	3	Fallo test del dispositivo de seguridad 8B	Compruebe la conexión del sensor de seguridad
W145	i	4	Sobretemperatura motor (primer umbral)	La puerta reduce la velocidad
W146	i	4	Sobretemperatura motor (segundo umbral)	La puerta se para
W148	i	1	Dispositivo de bloqueo sobrecorriente	Compruebar menù ADV > TYLK
W150	i	2	Obstáculo en apertura	Compruebe la presencia de obstáculos
W151	i	2	Obstáculo en cierre	Compruebe la presencia de obstáculos
W152	i	2	Puerta bloqueada en apertura	Compruebe la presencia de bloqueos o cierres
W153	i	2	Puerta bloqueada en cierre	Compruebe la presencia de bloqueos o cierres
W256	-	-	Ignición	-
W257	-	-	Actualización de firmware	-
W320	i	on	Informe del mantenimiento	Comprobar menù INFO > SERV
W330	i	1	Armonía entre el motor y el control electrónico	Espere unos 3-30 segundos

Quality system certificate Nr. 50 100 12734

FACE S.p.A.
Viale delle Industrie, 74 - 31030 Dosson di Casier (TV) – Italy
Fax +39 0422 380414 \ Phone +39 0422 492730
E-mail: info@facespa.it \ www.facespa.it